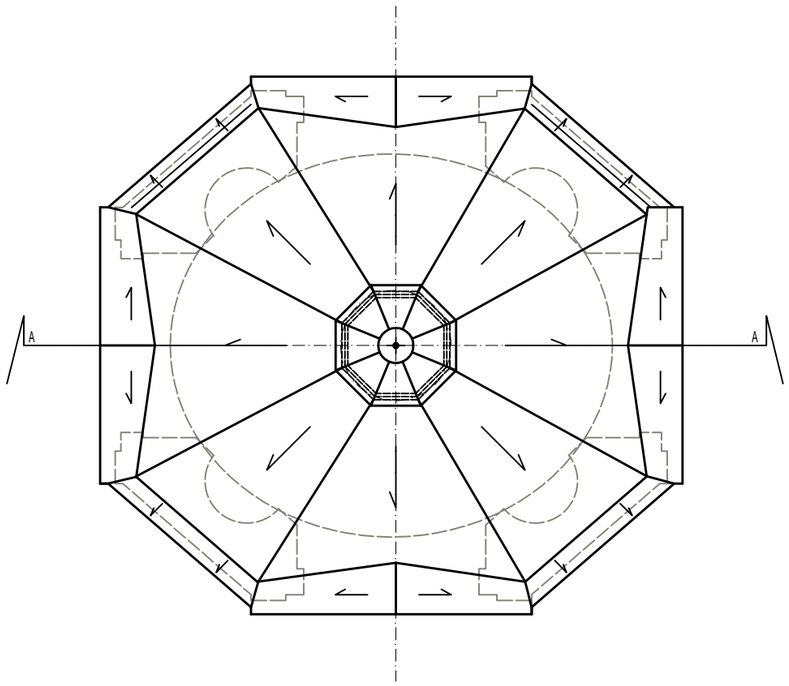

RZUT KOPUŁY

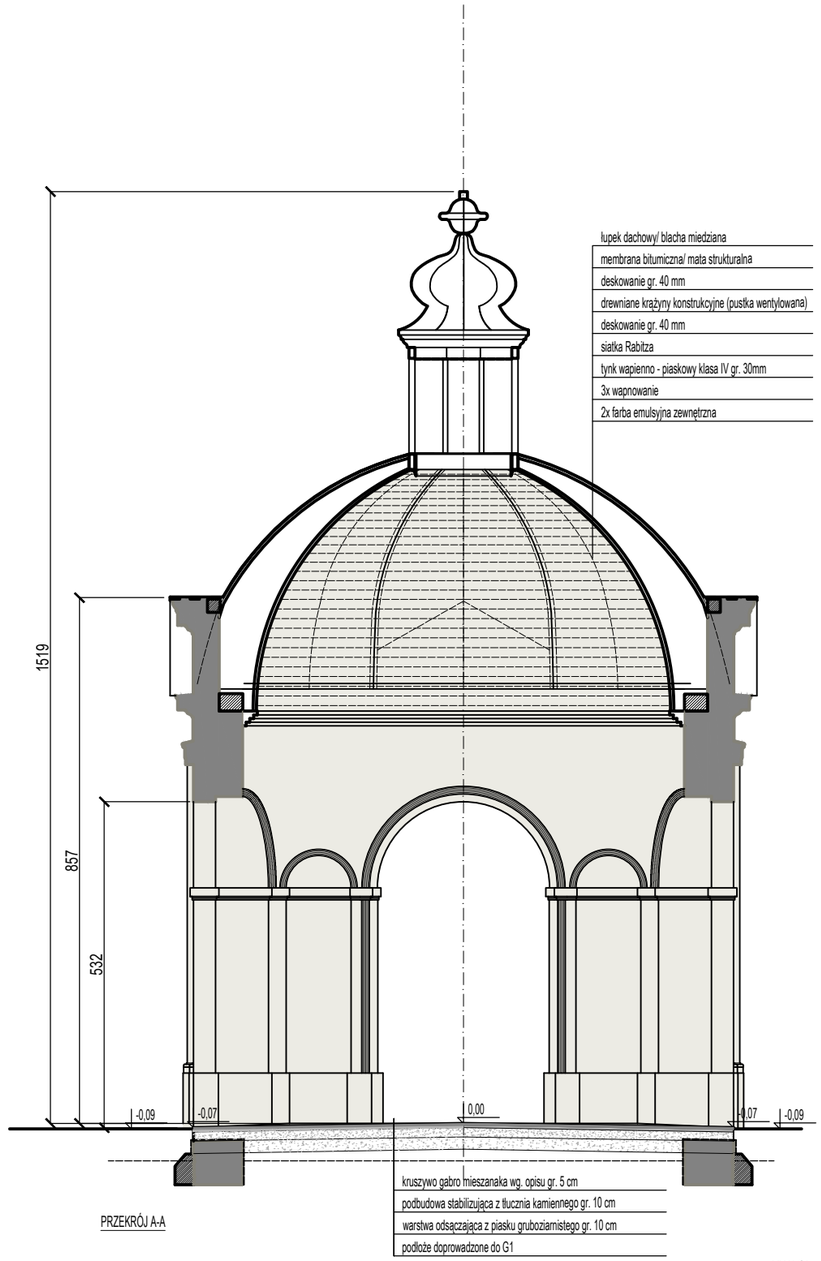

PRZEKRÓJ A-A

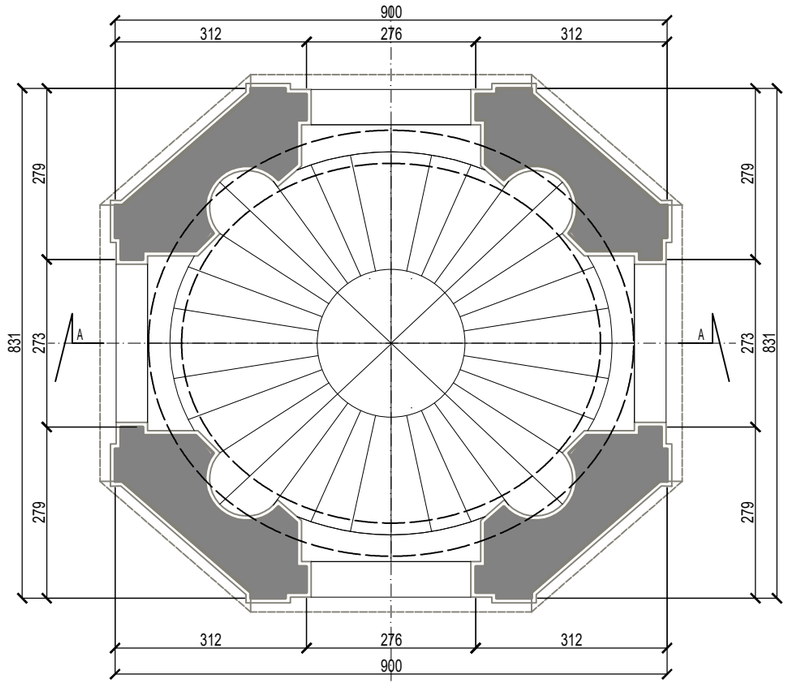

RZUT PRZYZIEMIA

LEGENDA:

ŚCIANA ISTNIEJĄCA

PROJEKTOWANY WIENIEC ŻELBETOWY– wg. rys. konstrukcji

UWAGI:

- w trakcie robót po oczyszczeniu wnętrza pawilonu należy dokonać oceny stanu zachowania posadzki oryginalnej. Należy w całości zachować oryginalną posadzką a w razie konieczności dokonać jej uzupełnień zgodnie z materiałem oryginalnym. W razie braku posadzki oryginalnej nawierzchnie posadzki wykonać z kruszywa gabro jak na rysunku.

B.ART Pracownia Architektury ul.Lipowa 22, 59–220 Legnica, tel. 506700079, e–mail: b.art@o2.pl,

		data:	podpis:
projektant	mgr inż. arch. Bartosz Kościelny 26/DSOKK/2023	19.08.2025	
sprawdzający:	mgr inż. arch. Jerzy Skupień 1/79/Lw	19.08.2025	
tytuł:	Altana - rzut przyziemia, rzut dachu, przekrój		
obiekt:	Altana na wodzie w ogrodzie Nostitz'ów w Mściwojowie		
skala:	1:100	rysunek nr:	A1